UNIPUMP Песочный фильтр с боковым клапаном 2" SF-800

Песочные фильтры · Артикул 54836 · Серия SF

1. Обзор

Песочный фильтр предназначен для механической очистки воды от примесей органического и неорганического происхождения путем прохождения воды через слой кварцевого песка, засыпаемого в фильтр. Основным элементом конструкции фильтра является многофункциональный 6-позиционный клапан, с помощью которого обеспечивается управление различными режимами работы фильтра. Расположение 6-позиционного клапана определяет тип подключения фильтра — верхнее или боковое.
Верхнее подключение (серия TF) обеспечивает удобство установки и обслуживания в условиях ограниченного пространства благодаря расположению входа и выхода для воды на верхней части фильтра.

Основные данные

Присоединительный размер	2"
Диаметр фильтра, мм	800
Максимальная производительность, м3/ч	24
Необходимая масса песка	275
Максимальное рабочее давление, бар	2,5
Площадь фильтрации, м2	0,5
Максимальная температура перекачиваемой жидкости, °C	+43
Гарантия, мес	12

2. Технические данные

Общие сведения

Тип	Песочный фильтр	Серия	SF
Тип вентиля	6-позиционный	Подключение	боковое
Гарантия, мес	12	Площадь фильтрации, м2	0,5

Гидравлические данные

Максимальное рабочее давление, бар	2,5	Максимальная производительность, м3/ч	24
Максимальная производительность, л/мин	400		

Перекачиваемая среда

Необходимая масса песка	275	Максимальная температура перекачиваемой жидкости, °C	+43

Материалы

Материал корпуса	Стекловолокно	Фильтрующий материал	кварцевый песок
Фракция фильтрующего материала, мм	0,5…1,0		

Монтаж и присоединение

Вес, кг	40	Диаметр фильтра, мм	800
Диаметр подключения, мм	63	Присоединительный размер	2"
Присоединительный размер вход / выход, дюйм	2"		

3. Габаритные размеры

Серия SF

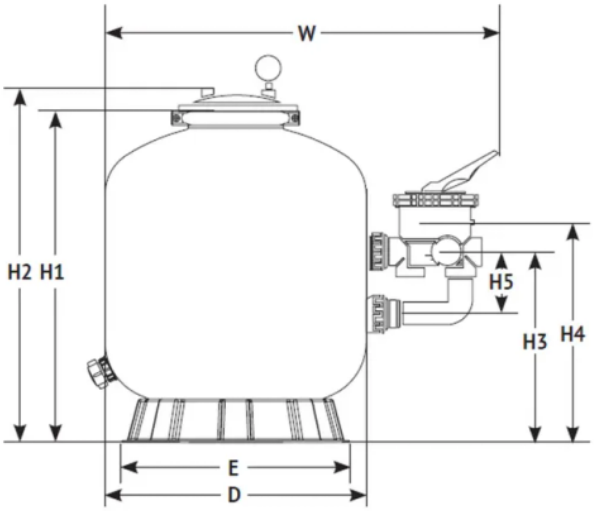

Габаритные и присоединительные размеры

Модель	Артикул	Размеры, мм							
		H1	H2	H3	H4	H5	W	D	E
SF-525	51541	610	720	410	475	150	885	525	430
SF-600	77071	620	730	430	495	150	960	600	570
SF-650	47174	695	805	450	515	150	1010	650	570
SF-700	14005	715	825	470	535	150	1060	700	570
SF-750	92118	765	875	540	615	200	1140	750	720
SF-800	54836	815	925	550	625	200	1190	800	720
SF-900	77880	900	1010	620	695	200	1290	900	720

4. Данные для заказа

Наименование	Песочный фильтр с боковым клапаном 2" SF-800
Артикул	54836
Производитель (марка)	UNIPUMP
Серия	SF
Вид оборудования	Песочные фильтры
Вес, кг	40
Гарантия, мес	12

5. Документация

Инструкции и паспорта

- Инструкция Песочные фильтры SF TF

Разрешительные документы

- Декларация соответствия

Прочее

- Воблер А6
- Листовка А4

Документы прилагаются к товару — в карточке товара и в архиве документов для тендера.